ancoPLUS®

Durchstanz- und Schubbewehrungen

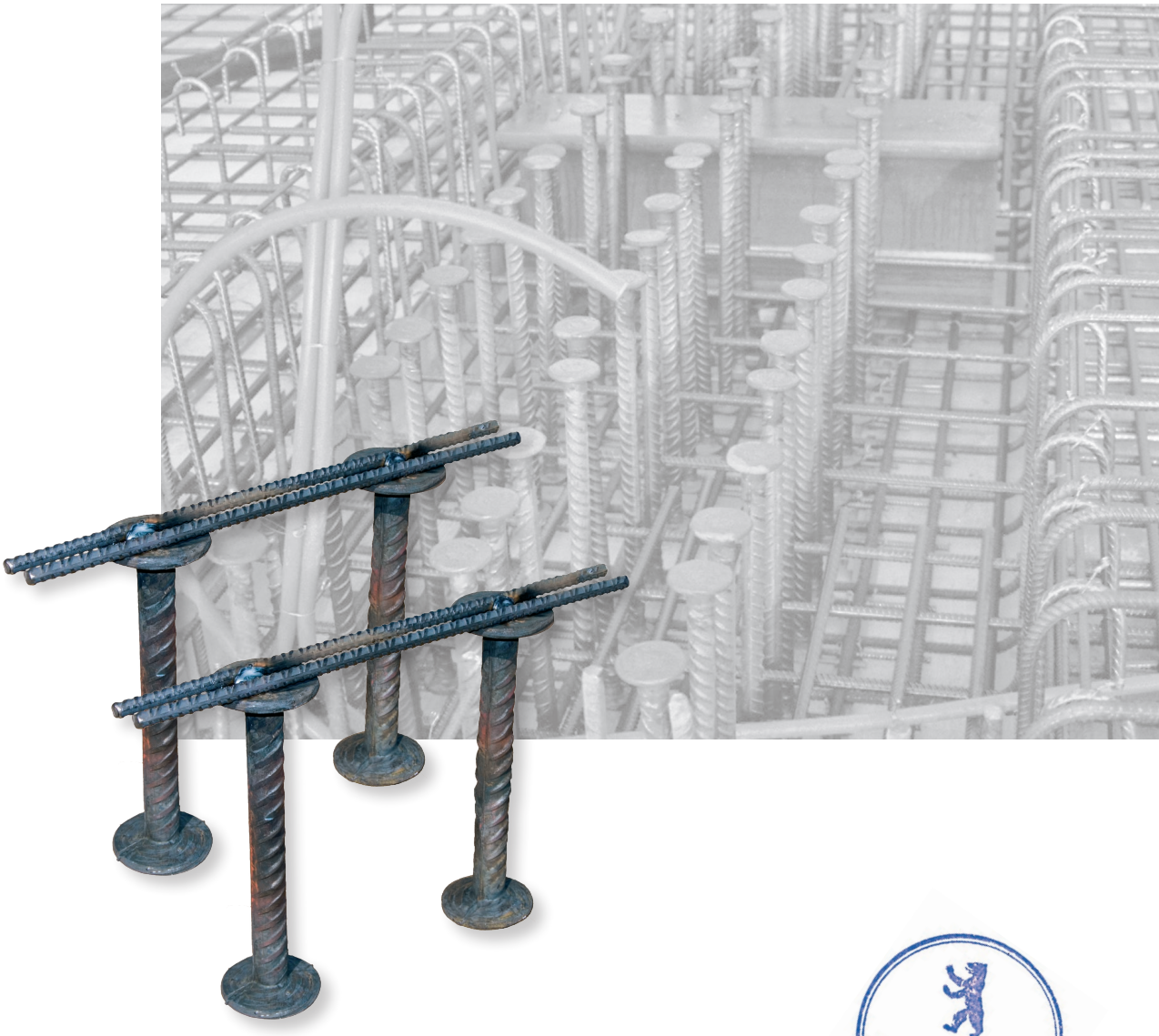

Deutsches Institut für Bautechnik
12

Durchstanz- und Schubbewehrungen nach Eurocode 2
mit Zulassung ETA-13/0196

ancotech

Spezialbewehrungen - *Special reinforcement*

ANCOTECH AG, Produktion und Administration in Dielsdorf/Schweiz

Es ist unsere Philosophie, mit einer schlanken Firmenstruktur und gut ausgebildeten Mitarbeitern, technisch ausgereifte und wirtschaftlich interessante Lösungen im Bereich 'Spezialbewehrungen' und 'Edelstahlteile' zu erarbeiten. Wo erforderlich, werden eigene Systeme entwickelt. Unsere Innovationen im Ingenieurbau sind richtungsweisend.

Profitieren Sie von unserer Erfahrung!

Denn es ist am einfachsten, schon zu Projektbeginn einen Partner zu haben,
der statisch wie auch fertigungstechnisch kompetent und zuverlässig ist.

Wir sind **selber Statiker** darum, wissen wir, wovon wir sprechen.

Wir sind **selber Hersteller** und wissen was möglich ist, und was nicht.

Weil wir seit 30 Jahren Erfahrung in der Entwicklung und der Produktion von Durchstanzbewehrungen haben, finden Sie in uns einen verlässlichen Partner: in Bezug auf Technik und Herstellung, sowie Liefertermin und Preis.

ANCOTECH GmbH
ein starker Name, eine starke Firma.

ancotech

Spezialbewehrungen - Edelstahlbewehrungen

Der Vorteil eines Herstellers

The advantage of a manufacturer

Modernste Produktionsanlagen garantieren **kürzeste Lieferfristen**.

Modern production plants guarantee shortest delivery periods.

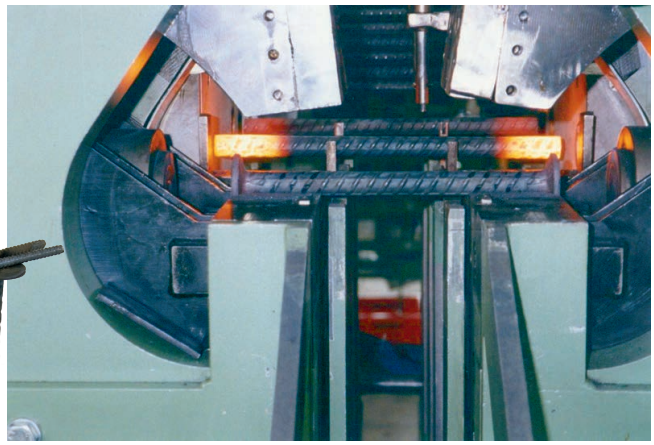

Die Abmessungen

h_{ST} = Stauchhöhe des Ankers
h_A = Ankerhöhe (ab 125 mm)
n_I = Anzahl Anker im inneren Bereich pro ancoPLUS®
A_s = Ankerquerschnitt
d_K = Durchmesser Doppelkopf
d_A = Durchmesser Ankerschaft

The dimensions

h_{ST} = Head height of the anchor
h_A = Anchor height (from 125 mm)
n_I = Number of anchors in the inner area pro ancoPLUS®
A_s = Cross section of anchor
d_K = Diameter of double head
d_A = Diameter of anchor shaft

Typ	d_A (mm)	n_I (Stk/*p.*)	d_K (mm)	h_{ST} (mm)	A_s (mm²)	zul. F (kN)
X	10	2	30	5	78.5	**22.4**
A	12	2	36	6	113.1	**32.3**
B	14	2	42	7	153.9	**44.0**
C	16	2	48	7	201.1	**57.5**
G	20	2	60	9	314.2	**89.8**
O	25	2	75	12	490.9	**140.4**

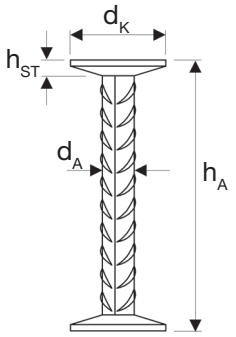

Grundlage für die Bemessung ist der Eurocode 2 und die ETA Zulassung (ETA-13/0196).

Basis for the dimensioning is the Eurocode 2 and the ETA approval (ETA-13/0196).

Die Vorteile des Kunden

1. **Kostenersparnis** durch modernste Produktionsanlagen.
2. **Zeitersparnis** dank einfacher Einhänge-Montage.
3. **Freie Wahl der Teilung** der Biegebewehrung.
4. **Bemessungsservice** durch die Ingenieure der ANCOTECH GmbH.

Advantages

1. *Cost savings due to the latest production plant.*
2. *High flexibility due to production in Germany.*
3. *Free choice in the spacing of the bending reinforcement.*
4. *Dimensioning service by the engineers of ANCOTECH GmbH.*
5. *Time saving thanks to simple installation.*

ancoPLUS®-Schubbewehrung

ancoPLUS®-das Original

ancoPLUS®-Zulassugsversuche

Die einfachste Art der Montage!

The simplest type of installation!

Basis der Bemessung ist die Zulassung ETA-13/0196.

Basis of dimensioning is the approval ETA-13/0196.

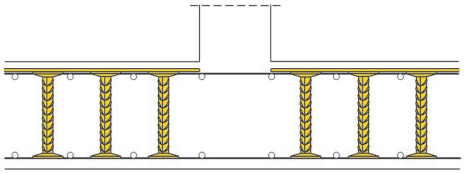

Einbau in Fundamentplatte
Installation in foundation slabs

Unabhängig von der Bemessungsart können ancoPLUS®-Durchstanzbewehrungen...

Independently of the type of dimensioning ancoPLUS®-friction reinforcement can be...

...von oben in die bereits verlegte Biegebewehrung eingehängt werden, oder...

...from above in the bending reinforcement already installed or….

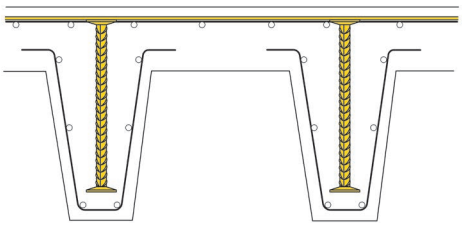

Einbau in Deckenunterzügen (als Schubbewehrung)
Installation in beams (as shear reinforcement)

...von unten, zuerst auf der Schalung fixiert werden, bevor die Biegebewehrung montiert wird, oder...

...from below, fixed firstly on the formwork before the bending reinforcement is installed, or….

...einseitig in vorfabrizierte Fertigteildecken eingelegt werden (siehe nebenstehendes Bild).

…installed with one end in precast slabs (see adjacent diagram).

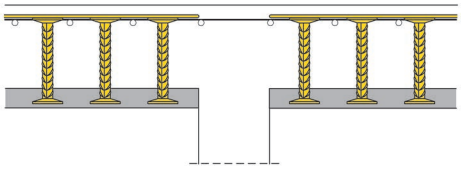

Einbau in vorfabrizierten Fertigteildecken
Installation in precast concrete slabs

kippsicher und stabil

nontilting and strong

asDUO- Distanzhalter für ancoPLUS®

Distanzhalter asDUO mit Alunagel für ancoPLUS® Durchstanzbewehrung (für Ortbeton)

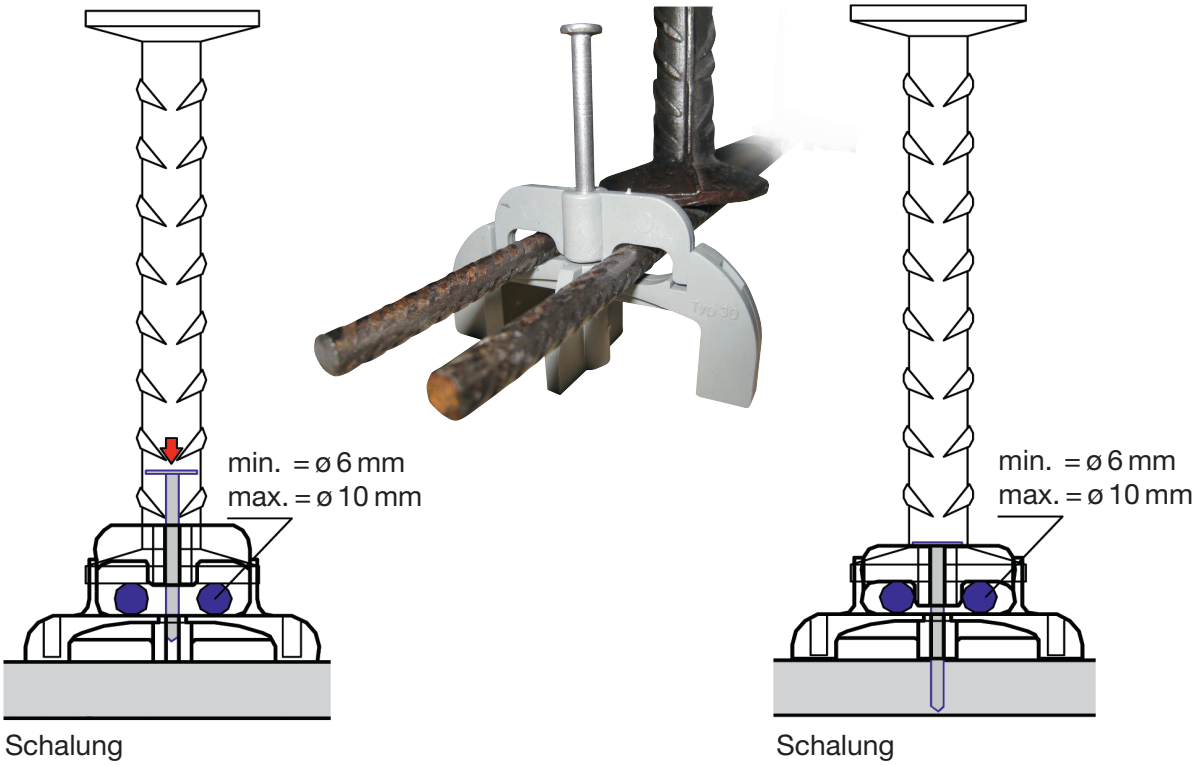

asDUO mit Alunagel für Sichtbetoneinsatz:

- keine Rostflecken
- problemloses Entfernen der Nägel beim Ausschalen
- Standsicherheit der ancoPLUS® gewährleistet einfache Montage

Tabelle der Höhen für c_{nom} (Betondeckung) in mm

bei Verwendung der asDUO Distanzhalter **mit** Alunagel

	Montagestäbe		
Typ	Ø 6 mm	Ø 8 mm	Ø 10 mm
asduo15-k	11	13	15
asduo20-k	16	18	20
asduo25-k	21	23	25
asduo30-k	26	28	30
asduo40-k	36	38	40

ancotech

ANCOTECH GmbH
Spezialbewehrungen
D-51149 Köln
Am Westhover Berg 30

Tel: +49 (0)2203 599 28 0
Fax: +49 (0)2203 599 28 10
Mail: info@ancotech.de
Web: **www.ancotech.de**

asDUO- Distanzhalter für ancoPLUS®

Distanzhalter asDUO für ancoPLUS® Durchstanzbewehrung (für Fertigteilwerke)

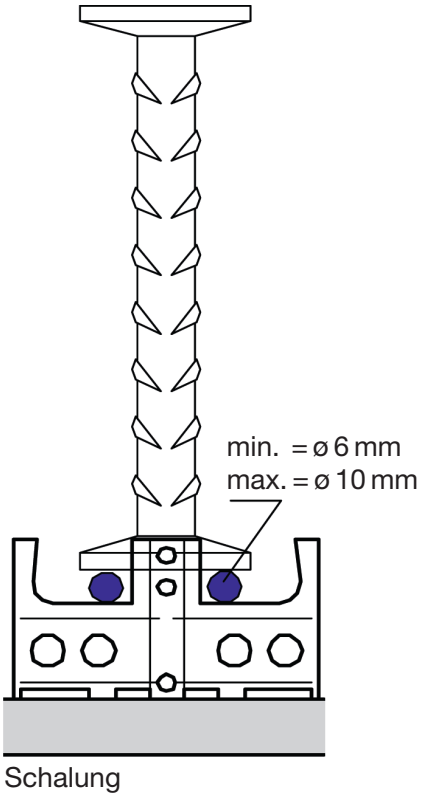

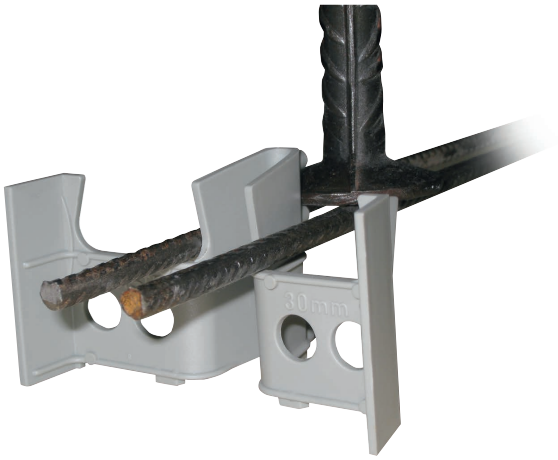

Hinweis: asDUO Distanzhalter grau für ancoPLUS® können nur verwendet werden, wenn diese bei der Bestellung der Dübelleisten direkt mitbestellt werden!

Tabelle der Höhen für c_{nom} (Betondeckung) in mm

bei Verwendung der asDUO Distanzhalter **ohne** Alunagel

Typ	Betondeckung
asduo015-k	20
asduo020-k	25
asduo025-k	30
asduo030-k	35
asduo035-k	40
asduo040-k	45

Alternativ: ancoPLUS® Typ F

Für größere Ankerhöhen besteht die Möglichkeit, die Montagestäbe am Zugstab des ancoPLUS®-Ankers nach Angaben des Statikers anzuschweißen, um so die richtige Betondeckung beim Einhängen in die zuvor verlegte Bewehrung zu erzielen, somit sind keine Distanzhalter erforderlich.

ancotech

ANCOTECH GmbH
Spezialbewehrungen
D-51149 Köln
Am Westhover Berg 30

Tel: +49 (0)2203 599 28 0
Fax: +49 (0)2203 599 28 10
Mail: info@ancotech.de
Web: **www.ancotech.de**

Bemessungsprogramm

Bemessungsprogramm nach Norm ETA

Programm zur einfachen und verständlichen Bemessung von Durchstanz- und Schubbewehrungen.

Herunterladen auf
www.ancotech.de

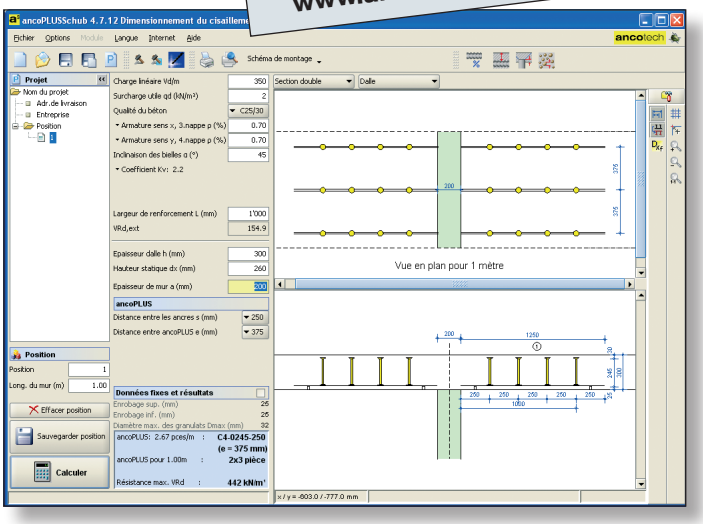

Übersichtliche Benutzeroberfläche zur Eingabe der erforderlichen Parameter.

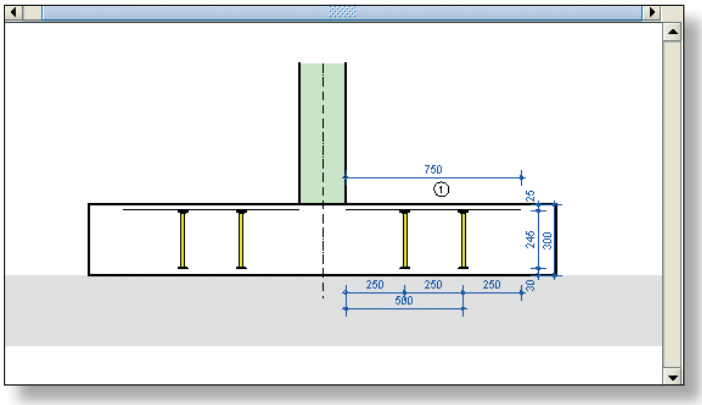

Bemessung für:
- Decken
- Bodenplatten
- Einzelfundamenten

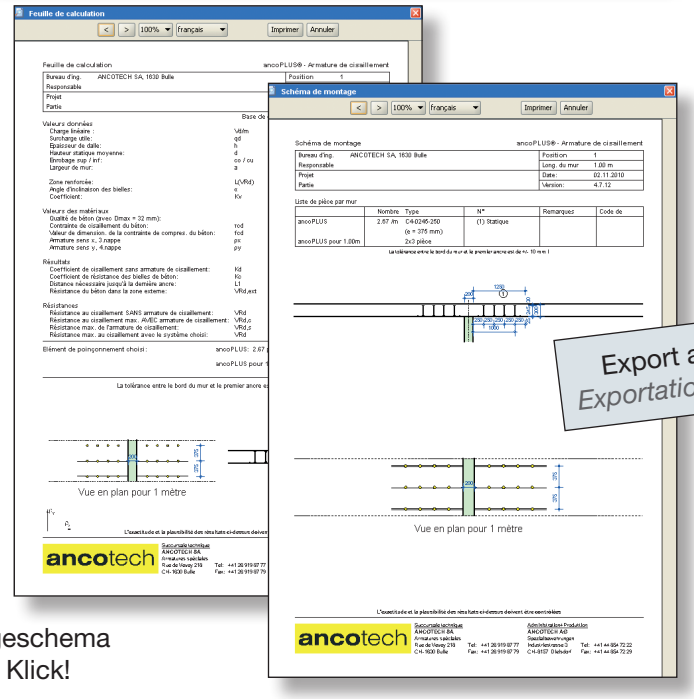

Export auch als DXF
Exportation aussi en DXF

Bemessungsblatt, Montageschema und Bestellblatt mit einem Klick!

PERMINOX®

Edelstahlbewehrungen

Stainless steel reinforcement

eLIST

und das Eisenlistenprogramm dazu...

and the reinforcement scheduling programme...

Jetzt gratis im Internet verfügbar!
www.ancotech.de

Now available free of charge in the Internet ***www.ancotech.de***

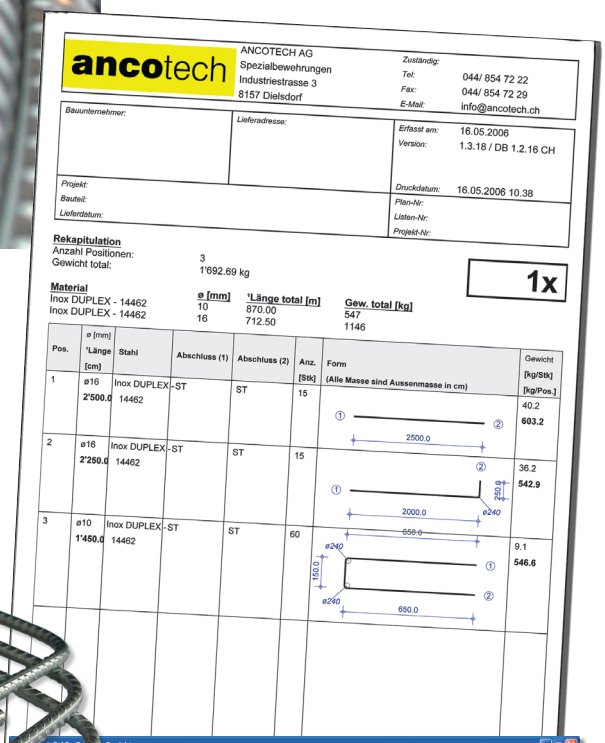

Qualitäten:

Edelstahl inox A2 1.4301	(auf Anfrage)
Edelstahl inox A4 1.4571 *	(ab Lager)
Edelstahl DUPLEX 1.4462 *	(ab Lager)
Edelstahl DUPLEX 1.4362 *	(ab Lager)

Formen:
alle Biegeformen 2d und 3d

Durchmesser:
ø 6 - ø 32 mm*

* ø 6 - ø 14 mm mit bauaufsichtlicher Zulassung des DIBt Berlin

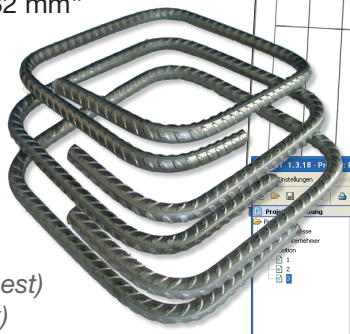

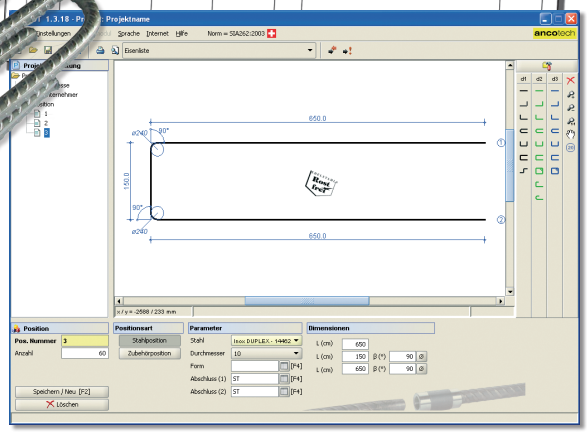

Qualities:

Stainless steel inox A2 1.4301	*(on request)*
Stainless steel inox A4 1.4571	*(in stock)*
Stainless steel DUPLEX 1.4462	*(in stock)*
Stainless steel DUPLEX 1.4362	*(in stock)*

Shapes:
All bent shapes 2d and 3d

Diameters:
*ø 6 - ø 32 mm**

* *ø 6 - ø 14 mm with approval of the DIBt Berlin*

ancotech

Deutschland
ANCOTECH GmbH
Spezialbewehrungen
Am Westhover Berg 30
D-51149 Köln

Tel: +49 (0)2203 599 28 0
Fax: +49 (0)2203 599 28 10

E-Mail: info@ancotech.de
Internet: www.ancotech.de

Schweiz
ANCOTECH AG
Spezialbewehrungen
Industriestrasse 3
CH-8157 Dielsdorf

Tel: +41 (0)44 854 72 22
Fax: +41 (0)44 854 72 29

E-Mail: info@ancotech.ch
Internet: www.ancotech.ch

France, Belgique
ANCOTECH SA
Armatures spéciales
z.i. d'In Riaux 30
CH-1728 Rossens

Tél: +41 (0)26 919 87 77
Fax: +41 (0)26 919 87 79

E-Mail: info@ancotech.ch
Internet: www.ancotech.ch

07.2015